ПРОГРАММИРУЕМЫЙ УПРАВЛЯЮЩИЙ АВТОМАТ

П. РЕДЬКИН, г. Ульяновск

Разряды A13 — A15 счетчика суток недели (см. рис. 2) на микросхемы памяти не поступают, а подаются на дешифратор DD14 в качестве адреса коммутируемого электронного ключа микросхемы. Входы электронных ключей DD14 (выв. 14, 15, 12, 1, 5, 2, 4) и выключатели SA7–SA13 соответствуют дням недели, с понедельника по воскресенье. Если один из выключателей в соответствующий ему день недели замкнут, высокий уровень напряжения, присутствующий при этом на выв. 3 микросхемы DD14, разрешает прохождение высокого логического уровня с выв. 7 ОЗУ DD7, DD8 через микросхему DD4.3. При разомкнутом состоянии выключателей низкий уровень на выв. 3 микросхемы DD14 запрещает названное выше прохождение. Цепь C18R12 формирует по фронту считанного из памяти напряжения высокого уровня импульс переключения триггера состояния нагрузки DD13.1. Пользователь может в любой момент изменить состояние триггера с помощью кнопки SB1, контролируя его по наличию или отсутствию свечения светодиода HL3. Если программирование производится

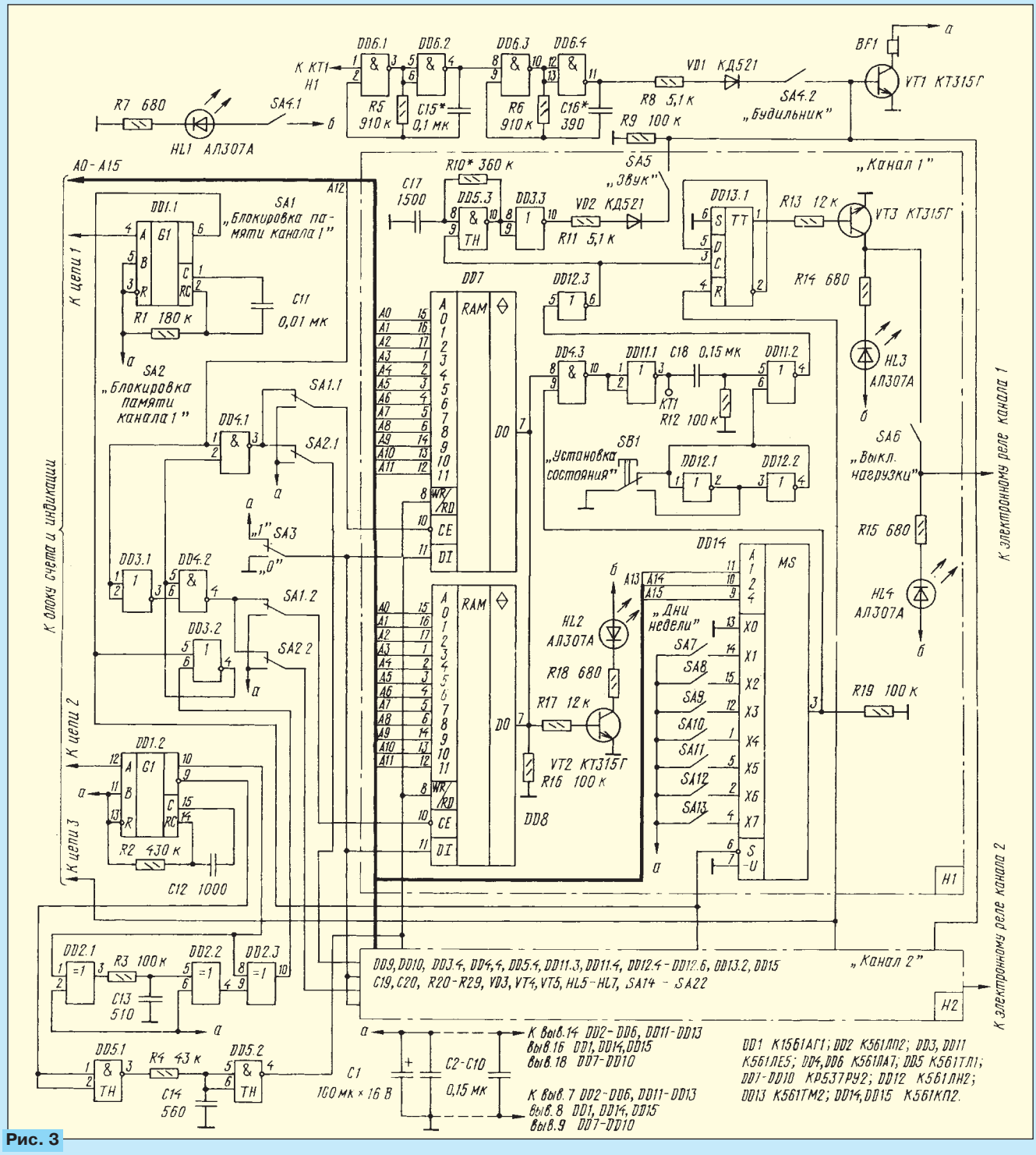

Рис. 3